10pt Touch Open Frame Monitor mit IPS Panel Technologie und Touch-durch-Glas Funktion

Der ProLite TF1934MC-B7X ist ein 19" (48 cm) Open Frame Multi-Touch Bildschirm basierend auf einer kapazitiven Touch Technologie (10 kompatible Touch Punkte) mit Sicherheitsglas bis zum äussersten Rand. In einem auffallend schönen Design und mit einem IPS-Panel ausgestattet, bietet das Gerät eine ausgezeichnete Farbwiedergabe auch bei großen Betrachtungswinkel, was es zum perfekten interaktiven Display für Digital Signage Anwendungen macht. Der Bildschirm ist IP65 zertifiziert und ist damit Staub-und Wasser geschützt. Das Panel unterstützt High Definition mit einer Auflösung von 1280x1024 Bildpunkten. Analoge und digitale Eingänge bieten größtmögliche Flexibilität beim Anschluss. Das Touch-Interface wird über eine USB-Schnittstelle angesteuert. Das Display eignet sich ganz besonders für interaktive Anwendungen im Einsatz an Produktionsanlagen, Leitwarte, POS / POI, Gaming oder auch als Blickfang auf Messen. Der TF1934MC-B7X ist ein Einbaugerät und ohne Standfuss ausgestattet. Der Monitor kann mit separat erhältlichen Befestigungswinkeln ausgestattet werden (OMK1-1), die den Einbau erleichtern.

IPS Technologie

Die IPS-Displays sind vor allem für weite Betrachtungswinkel und natürliche, hochgenaue Farben bekannt. Sie eignen sich besonders für farbkritische Anwendungen.

Touch durch Glas

Dieses Touchscreen-Display mit Touch-durch-Glas-Funktion verwandelt herkömmliche Glasoberflächen in interaktive Touchscreens. Perfekt verwendbar für interaktive Schaufenster, POS oder in Restaurants als digitales Menü.

01 DISPLAY EIGENSCHAFTEN

Design	Open Frame
Bilddiagonale	19", 48cm
Panel-Technologie	IPS LED
Physikalische Auflösung	1280 x 1024 (1.3 megapixel)
Bildformat	5:4
Helligkeit	350 cd/m²
Helligkeit	315 cd/m² mit Touch Panel
Lichtdurchlässigkeit	90%
Kontrastverhältnis	1000:1 mit Touch Panel
Reaktionszeit (GTG)	14ms
Blickwinkel	horizontal/vertikal: 178°/178°, rechts/links: 89°/89°, nach oben/unten: 89°/89°
Farbunterstützung	16.7mln
Horizontalfrequenz	31.4 - 80kHz
Arbeitsfläche H x B	376.5 x 301.1mm, 14.8 x 11.9"
Pixelabstand	0.294mm
Gehäusefarbe/art	schwarz, matt

02 TOUCH

Touchscreen Technologie	Projectiv kapazitiv
Touchpunkte	10 (HID, nur wenn das Betriebssystem das unterstützt)
Touch-Methode	Stift, Finger, Handschuh (latex)
Touch-Oberfläche	USB
Unterstützte Betriebssysteme	Alle iiyama Monitore sind Plug & Play kompatibel mit Windows und Linux. Details zum unterstützten Betriebssystem für die Touch-Modelle finden Sie im Produkthandbuch im Downloadbereich.
Durch Glas	6mm
Handballenerkennung	ja

03 SCHNITTSTELLEN & ANSCHLÜSSE

Analog Video Eingang	VGA x1
Digital Video Eingang	HDMI x1 DisplayPort x1
HDCP	ja

04 FEATURES

Extra	Anti-Fingerprint-Beschichtung, Touch durch Glas
Wasser- und Staubschutz	IP65 (frontseitig)
OSD-Tastensperre	ja

05 ALLGEMEIN

OSD Menu Sprachen	EN, DE, FR, ES, IT, CN, JP
Bedientasten	Menu, Nach oben scrollen/ Helligkeit, Nach unten scrollen/ Kontrast, Auswahl-Taste, Power

Einstellbare Parameter	Bild (Kontrast, Helligkeit, H-Position, V-Position, Feineinstellung, Uhr, Auto Einstellung), Erweiterte (Farbtemperatur, Schärfe), OSD (Auszeit, Position, H-Position, V-Position, Touch Switch), Optionen (Zurücksetzen, Sprache, Signalauswahl, Display-Modus, Fabrikeinstellung)
Plug&Play	DDC2B

06 MECHANISCH

Ausrichtung	Querformat, Hochformat, Face-up
VESA Halterung	100 x 100mm

07 ENTHALTENES ZUBEHÖR

Kabel	Netz, USB, HDMI, DP
Anleitungen	Leitfaden zur Inbetriebnahme, Sicherheits-Hinweise
Sonstige	Netzteil, Touch Panel Driver Disk (CD-ROM)
Kabelabdeckung	ja

08 STROMVERWALTUNG

Netzteil	extern
Stromversorgung	DC 12 V
Leistungaufnahme	21W typisch, 1.5W Standby, 1.5W ausgeschaltet

09 LEISTUNG

Vorschriften	CE, EAC, RoHS support, ErP, WEEE, cULus, REACH
Energieeffizienzklasse (Regulation (EU) 2017/1369)	F
REACH SVHC	über 0.1% Blei enthalten

10 ABMESSUNGEN / GEWICHT

Produkt Abmessungen B x H x T	416 x 344 x 46.5mm
Verpackung Abmessungen B x H x T	16.4 x 13.5 x 1.8mm
Gewicht (ohne Verpackung)	4.4kg
EAN code	4948570118403

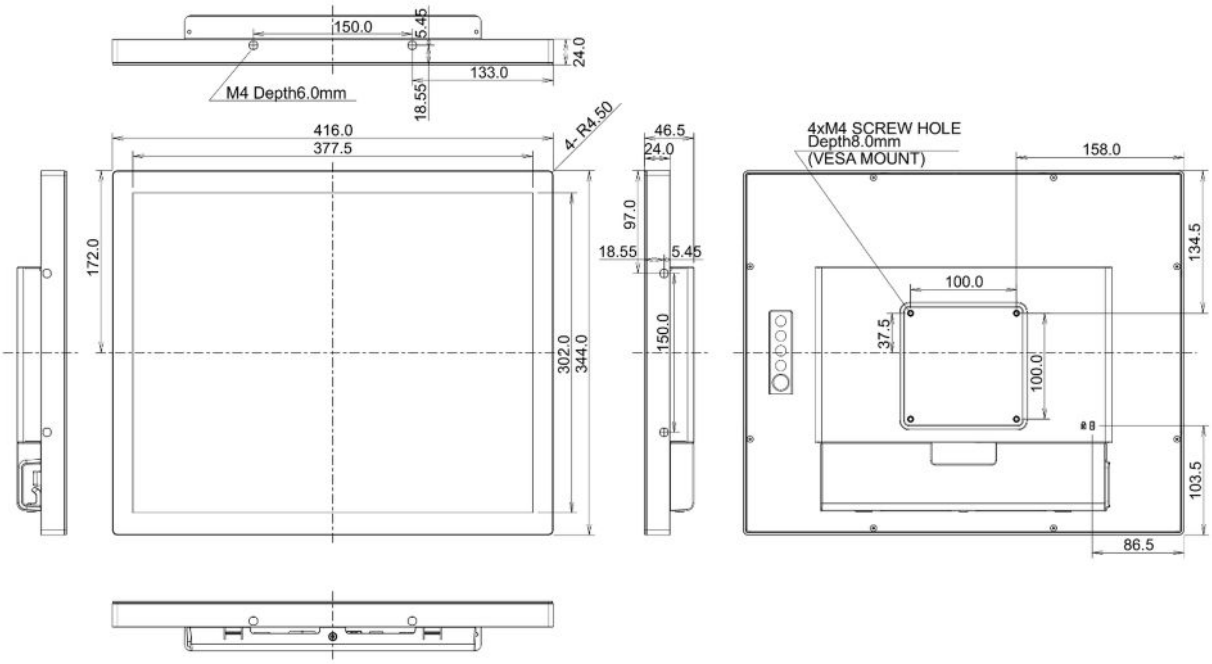

Alle Warenzeichen sind eingetragene Handelsmarken. Irrtum und Änderungen in den Spezifikationen vorbehalten. Alle LCD's erfüllen die ISO-9241-307:2008 Pixelfehlerklasse.

© IIYAMA CORPORATION. ALL RIGHTS RESERVED